Happy D.2 Plus # HP 4941

Szerelési útmutató

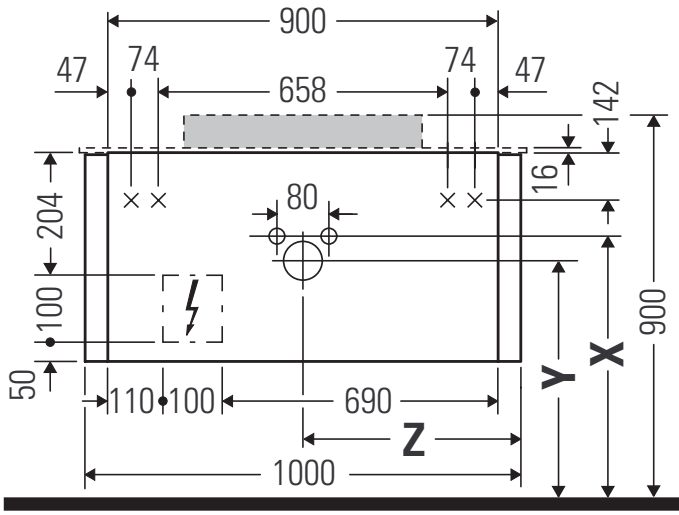

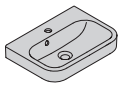	Z mm	X mm	Y mm
#231440	502	660	610
#231460	502	660	610
#231560	502	655	605
#235940	502	695	645
#235960	502	695	645
#236050	502	690	640
#236060	502	665	615

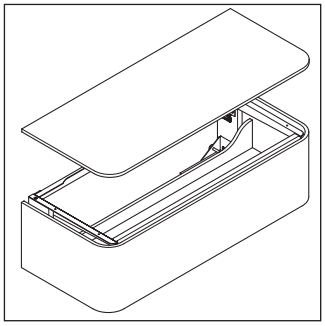

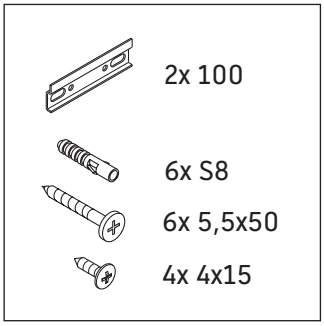

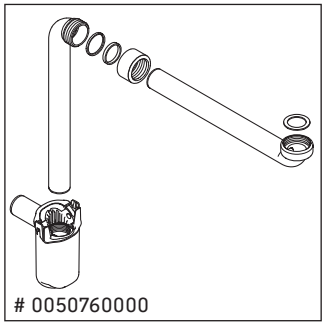

Használati utasítások

A fürdőszoba-bútor készlet megfelel a kiszállítás időpontjában érvényes szabványoknak és előírásoknak, és fürdőszobai beépítésre tervezték. Ne érje közvetlenül víz (pl. zuhanyzás közben).

Az ábrákon szereplő termékek műszaki fejlesztésének és a külső megjelenés változtatásának jogát fenntartjuk.

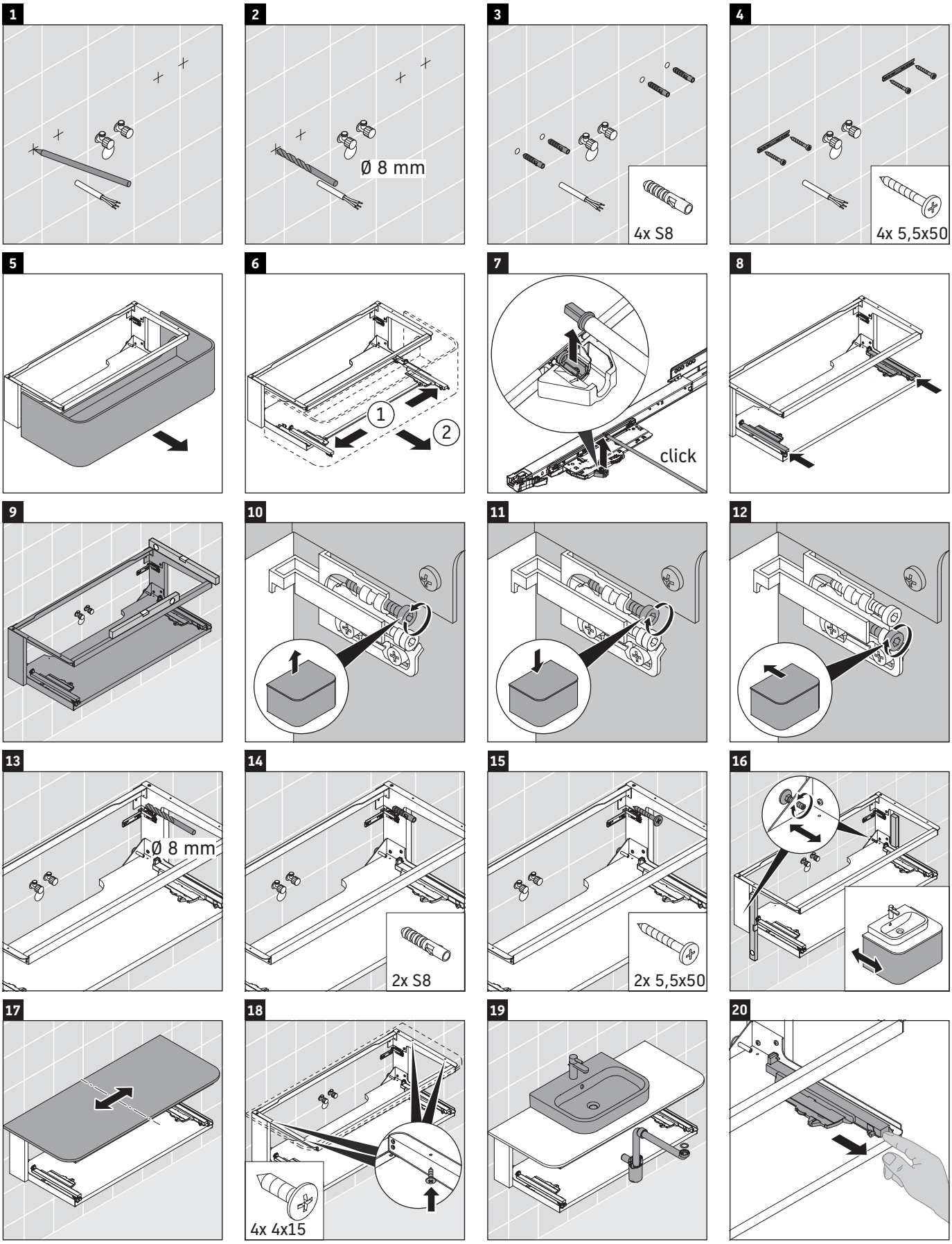

Order no. HP4941/20.02.2

Duravit AG, Werderstr. 36, 78132 Hornberg, Germany, Phone +49 78 33 700, Fax +49 78 33 70 289, info@duravit.de, www.duravit.de

21

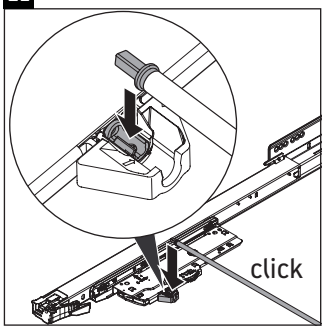

22

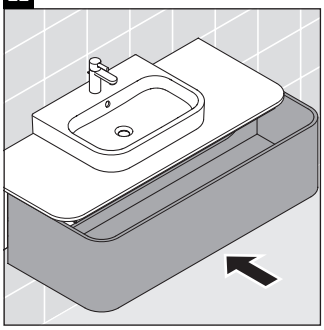

23

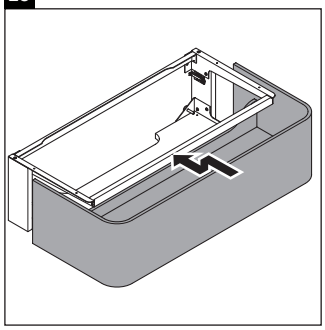

24

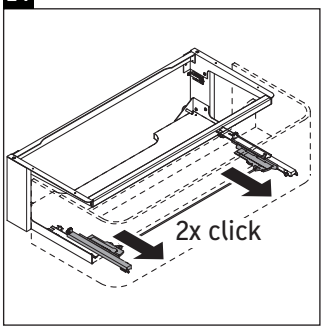

25

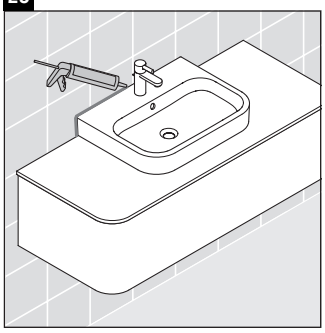

26

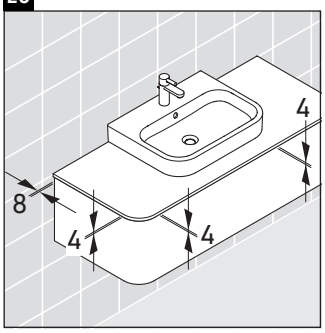

27

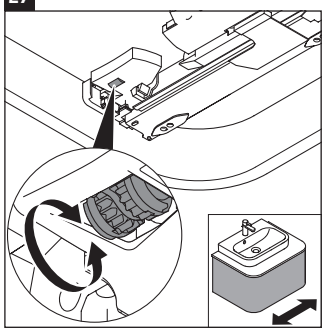

28

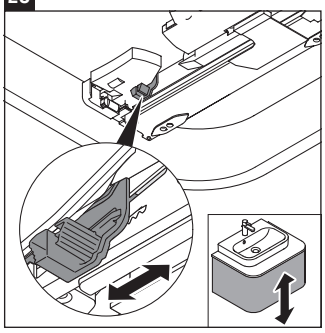

29

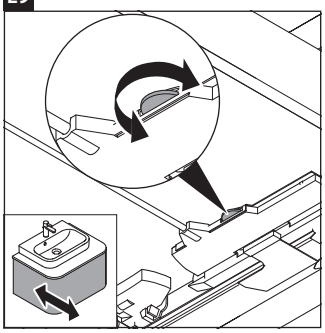

30

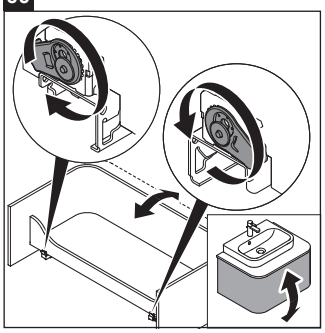

31 # HP 9695

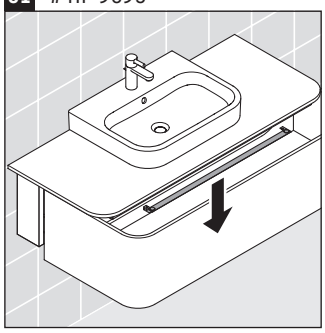

32

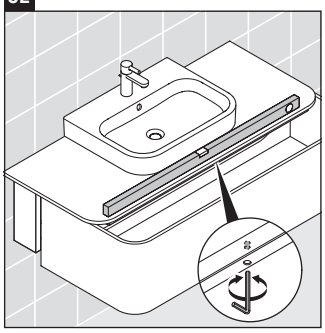

33 # HP 9695

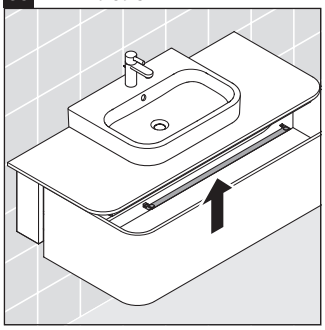

Order no. HP4941/20.02.2

Duravit AG, Werderstr. 36, 78132 Hornberg, Germany, Phone +49 78 33 700, Fax +49 78 33 70 289, info@duravit.de, www.duravit.de

Duravit AG
P.O. Box 240
Werderstr. 36
78132 Hornberg
Germany
Phone +49 78 33 70 0
Fax +49 78 33 70 289
info@duravit.com
www.duravit.com

Order no. HP4941/20.02.2